BAIN SIGNATURE
7300 Rue Sherbrooke O,
Montréal, QC H4B 1R7
www.bainsignature.com
service@bainsignature.com

(1 - 888 - 232 - 2845) Toll-free
(514) 482 - 5403 (Montreal)
service@bainsignature.com

VICTORIA BLACK MATTE

Free standing round faucet
Robinet autoportant rond

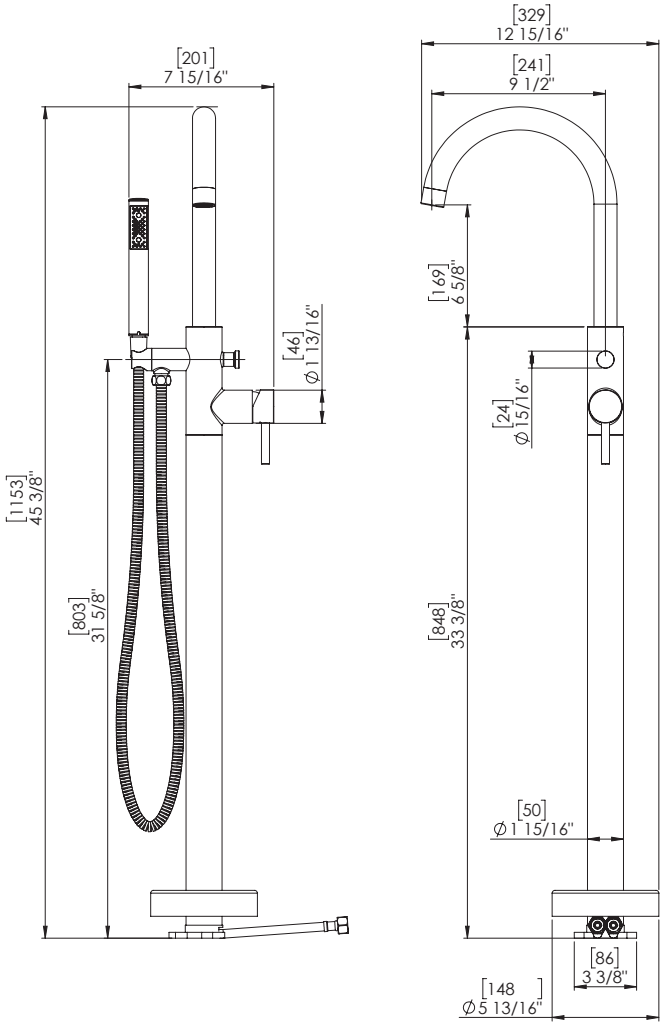

- Single lever water and temperature control
- Black matte finish
- High quality ceramic cartridge
- Pull out hand shower
- One hole installation
- Above or sub floor installation
- Mounting hardware and hot/cold waterlines are included
- Residential and indoor use only
- CUPC certified
- Made in China

- Levier de contrôle simple pour ajustement du débis et de la température
- Fini noire matt
- Cartouche en céramique de haute qualité
- Douchette à main extensible
- Installation à un trou
- Installation par dessus ou sous le plancher
- Quincailleries d'installation et lignes d'eau chaude et froide incluses
- Usage résidentiel et intérieur seulement
- Certifié CUPC
- Fabriqué en Chine